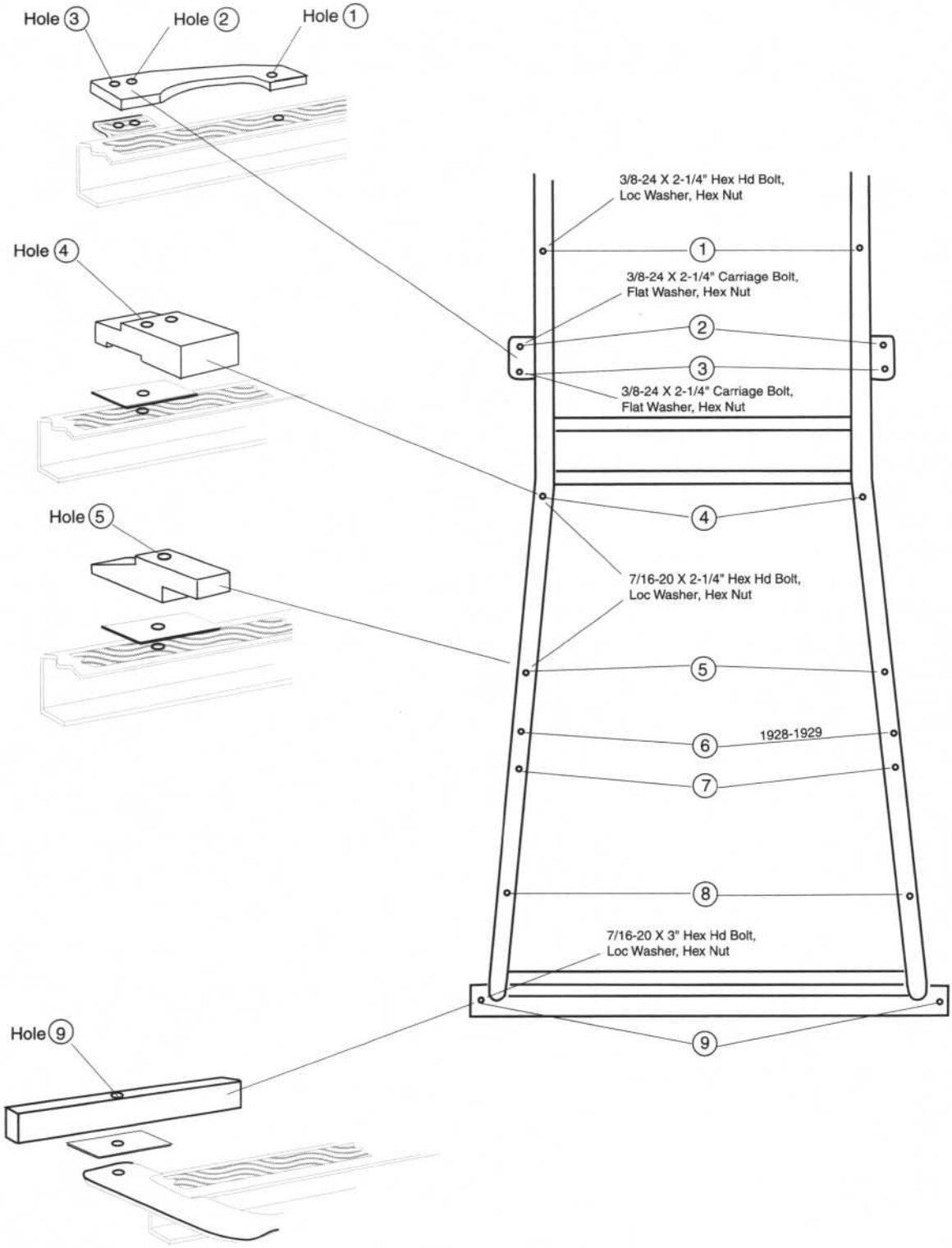


## 1928/1929 Coupe, Sport Coupe, Bus Coupe

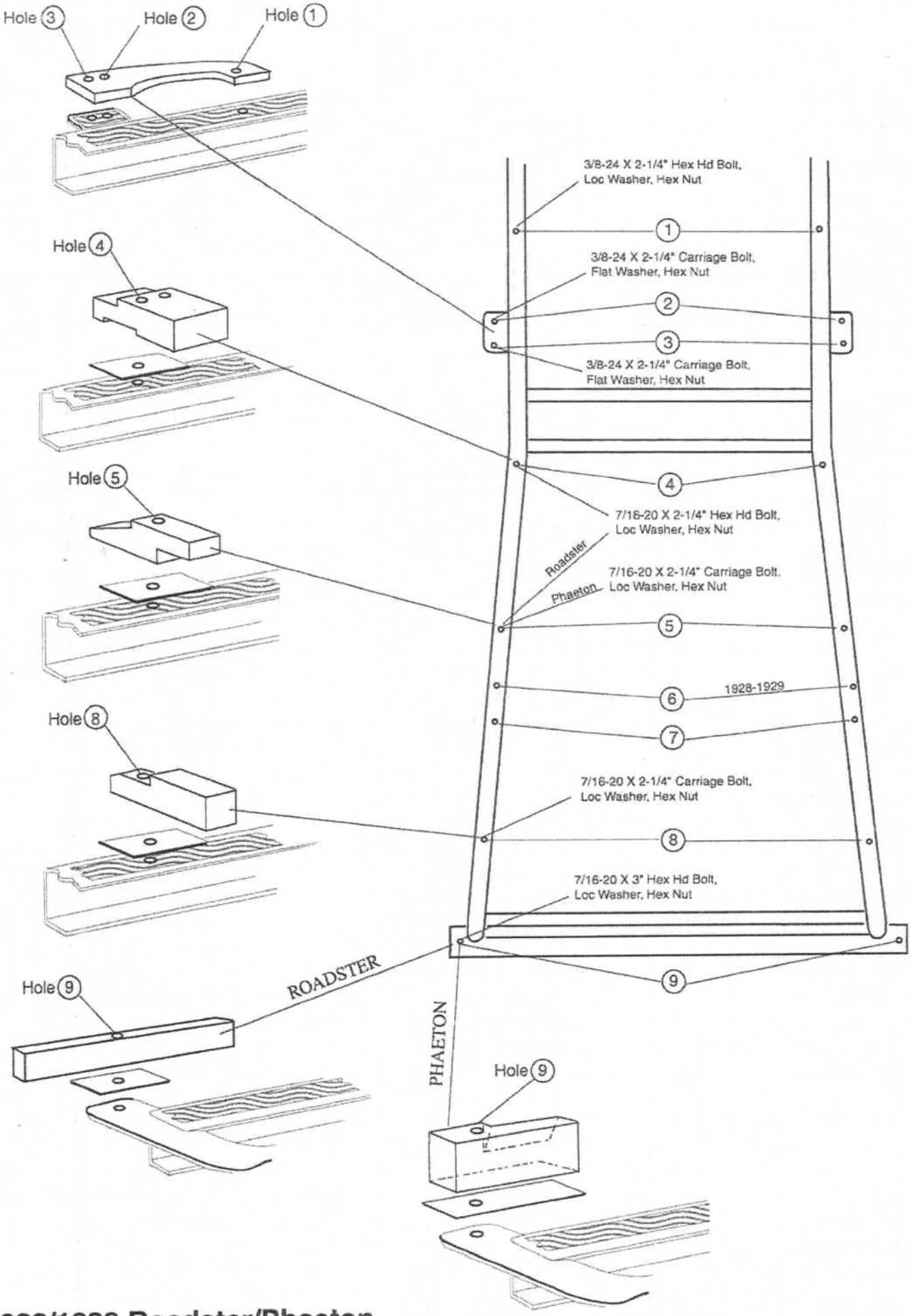


# 1928/1929 Roadster/Phaeton