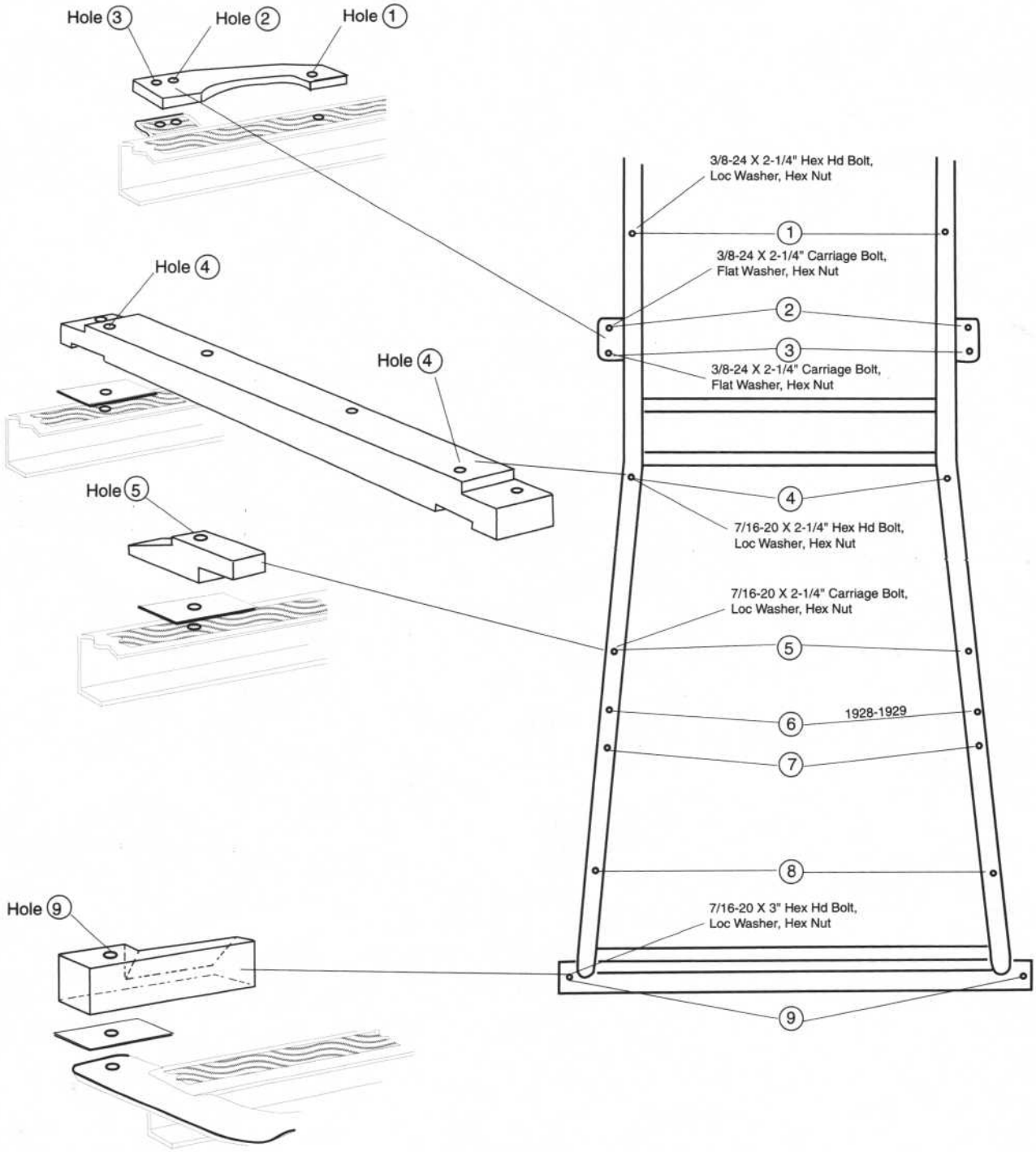

1928/1929 Tudor