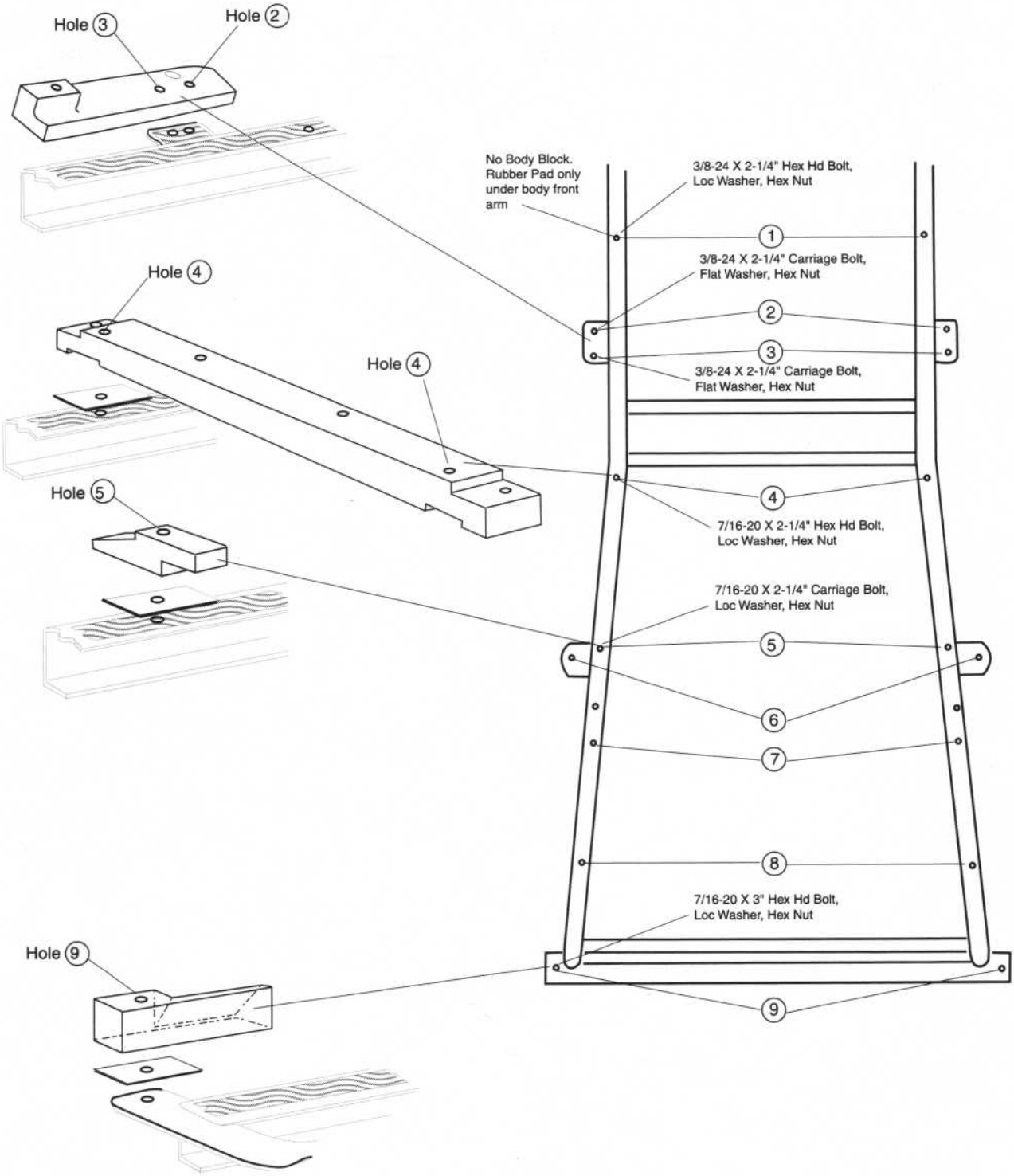

1930/1931 Tudor